RÉFÉRENCE	DESCRIPTION
6023FAC	**LAVE-YEUX**
	AVEC SYSTÈME ANTIGEL

La structure est un tube en acier galvanisé revêtu d'une peinture jaune.

Le lave-yeux est construit avec un récupérateur en acier inoxydable de diamètre 250mm avec couvercle anti-poussière en aluminium à ouverture automatique et des pulvérisateurs en laiton chromé qui produisent de l'eau aérée pour laver les yeux et le visage.
Fourni avec régulateur calibré de pression et de débit.

Actionnement du lave-yeux grâce à la pédale en aluminium et un levier manuel en acier inoxydable avec vanne à boisseau sphérique en laiton chromé avec signalisation et instructions incorporées.

Inclut une vanne automatique qui évite la congélation des canalisations dans les zones à basses températures

DOUCHE ET LAVE-YEUX EVOLUTION

FABRICADO EN ESPAÑA MADE IN SPAIN

CARACTERISTIQUES DE FONCTIONNEMENT

FLUX DE LAVE-YEUX
(valeurs respectant la norme)

11,5 litres par minute pendant 15 minutes

LES RECOMMANDATIONS DU FABRICANT
La pression de travail doit être comprise entre 1,5 bar à 5,0 bar mesurée à l'entrée de l´equipement.
L'alimentation doit être de l'eau potable, dans la mesure du possible, sinon éviter l'eau contaminée suite au processus de production

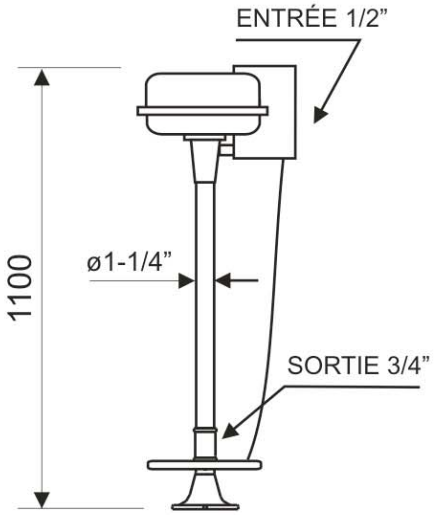

ARTICLE 6023FAC
LAVE-YEUX D'URGENCE
DIMENSIONS EN mm

NF-EN — RESPECTE TOUTES LES CONDITIONS DE NF-EN 15154

ANSI — RESPECTE TOUTES LES CONDITIONS DE ANSI Z358.1

DIN — RESPECTE TOUTES LES CONDITIONS DE DIN12.899

epitécnica® Protección Humana

Rev. 01 DATE: 01/10/2015